# 一般男子団体戦　予選リーグ

| | 1ブロック | 1 | 2 | 3 | 勝敗 | 順位 |
|---|---|---|---|---|---|---|
| 1 | ステルス | | 3 － 0 ○ | 3 － 0 ○ | 2 － 0 | 1位 |
| 2 | 生文大高 A | 0 － 3 × | | 0 － 3 × | 0 － 2 | 3位 |
| 3 | 蒼泉クラブ B | 0 － 3 × | 3 － 0 ○ | | 1 － 1 | 2位 |

| | 2ブロック | 1 | 2 | 3 | 勝敗 | 順位 |
|---|---|---|---|---|---|---|
| 1 | フェニックス A | | 3 － 0 ○ | 3 － 1 ○ | 2 － 0 | 1位 |
| 2 | 岩沼アリーナ | 0 － 3 × | | 3 － 0 ○ | 1 － 1 | 2位 |
| 3 | 仙南農商 | 1 － 3 × | 0 － 3 × | | 0 － 2 | 3位 |

| | 3ブロック | 1 | 2 | 3 | 勝敗 | 順位 |
|---|---|---|---|---|---|---|
| 1 | グリーンボール A | | 2 － 3 × | 3 － 0 ○ | 1 － 1 | 2位 |
| 2 | イースタンクラブ B | 3 － 2 ○ | | 3 － 0 ○ | 2 － 0 | 1位 |
| 3 | 仙台育英 C | 0 － 3 × | 0 － 3 × | | 0 － 2 | 3位 |

| | 4ブロック | 1 | 2 | 3 | 勝敗 | 順位 |
|---|---|---|---|---|---|---|
| 1 | P.P.フレンズ B | | 3 － 0 ○ | 3 － 0 ○ | 2 － 0 | 1位 |
| 2 | 仙台工業高校 A | 0 － 3 × | | 3 － 2 ○ | 1 － 1 | 2位 |
| 3 | 名取スポーツクラブ A | 0 － 3 × | 2 － 3 × | | 0 － 2 | 3位 |

| | 5ブロック | 1 | 2 | 3 | 勝敗 | 順位 |
|---|---|---|---|---|---|---|
| 1 | 白石高校 A | | 1 － 3 × | 3 － 2 ○ | 1 － 1 | 2位 |
| 2 | 東北大学 D | 3 － 1 ○ | | 3 － 0 ○ | 2 － 0 | 1位 |
| 3 | 宮城県障害者卓球協会 | 2 － 3 × | 0 － 3 × | | 0 － 2 | 3位 |

| | 6ブロック | 1 | 2 | 3 | 勝敗 | 順位 |
|---|---|---|---|---|---|---|
| 1 | 宮城教育大学 | | 3 － 0 ○ | 0 － 3 × | 1 － 1 | 1位 |
| 2 | 仙台城南 A | 0 － 3 × | | 3 － 0 ○ | 1 － 1 | 3位 |
| 3 | 仙台南高校 | 3 － 0 ○ | 0 － 3 × | | 1 － 1 | 2位 |

| | 7ブロック | 1 | 2 | 3 | 勝敗 | 順位 |
|---|---|---|---|---|---|---|
| 1 | 名卓会 | | 1 － 3 × | 3 － 2 ○ | 1 － 1 | 2位 |
| 2 | 仙台向山高校 A | 3 － 1 ○ | | 3 － 2 ○ | 2 － 0 | 1位 |
| 3 | 東北学院大学二部 | 2 － 3 × | 2 － 3 × | | 0 － 2 | 3位 |

| | 8ブロック | 1 | 2 | 3 | 勝敗 | 順位 |
|---|---|---|---|---|---|---|
| 1 | 仙秋クラブ | | 3 － 0 ○ | 3 － 0 ○ | 2 － 0 | 1位 |
| 2 | オールウェイズ A | 0 － 3 × | | 3 － 0 ○ | 1 － 1 | 2位 |
| 3 | 宮城農業高校 B | 0 － 3 × | 0 － 3 × | | 0 － 2 | 3位 |

| | 9ブロック | 1 | 2 | 3 | 勝敗 | 順位 |
|---|---|---|---|---|---|---|
| 1 | WHITE | | 3 － 0 ○ | 3 － 0 ○ | 2 － 0 | 1位 |
| 2 | 仙台育英 B | 0 － 3 × | | 3 － 1 ○ | 1 － 1 | 2位 |
| 3 | 仙台城南 B | 0 － 3 × | 1 － 3 × | | 0 － 2 | 3位 |

| | 10ブロック | 1 | 2 | 3 | 勝敗 | 順位 |
|---|---|---|---|---|---|---|
| 1 | フライハイト | | 0 − 3 × | 3 − 2 ○ | 1 − 1 | 2位 |
| 2 | P.P.フレンズ C | 3 − 0 ○ | | 3 − 0 ○ | 2 − 0 | 1位 |
| 3 | 白石工業 B | 2 − 3 × | 0 − 3 × | | 0 − 2 | 3位 |

| | 11ブロック | 1 | 2 | 3 | 勝敗 | 順位 |
|---|---|---|---|---|---|---|
| 1 | グリーングラス A | | 3 − 1 ○ | 3 − 0 ○ | 2 − 0 | 1位 |
| 2 | 宮城県工 A | 1 − 3 × | | 3 − 2 ○ | 1 − 1 | 2位 |
| 3 | 仙台二華 | 0 − 3 × | 2 − 3 × | | 0 − 2 | 3位 |

| | 12ブロック | 1 | 2 | 3 | 勝敗 | 順位 |
|---|---|---|---|---|---|---|
| 1 | 利府クラブ A | | 1 − 3 × | 3 − 0 ○ | 1 − 1 | 2位 |
| 2 | 東北大学 C | 3 − 1 ○ | | 3 − 0 ○ | 2 − 0 | 1位 |
| 3 | 那智が丘TTL | 0 − 3 × | 0 − 3 × | | 0 − 2 | 3位 |

| | 13ブロック | 1 | 2 | 3 | 勝敗 | 順位 |
|---|---|---|---|---|---|---|
| 1 | 丸森TTS | | 3 − 0 ○ | 3 − 0 ○ | 2 − 0 | 1位 |
| 2 | 角田クラブ | 0 − 3 × | | 1 − 3 × | 0 − 2 | 3位 |
| 3 | イースタンクラブ C | 0 − 3 × | 3 − 1 ○ | | 1 − 1 | 2位 |

| | 14ブロック | 1 | 2 | 3 | 勝敗 | 順位 |
|---|---|---|---|---|---|---|
| 1 | 東北大学 A | | 3 − 1 ○ | 3 − 1 ○ | 2 − 0 | 1位 |
| 2 | オールウェイズ B | 1 − 3 × | | 3 − 0 ○ | 1 − 1 | 2位 |
| 3 | 宮城県工 B | 1 − 3 × | 0 − 3 × | | 0 − 2 | 3位 |

| | 15ブロック | 1 | 2 | 3 | 勝敗 | 順位 |
|---|---|---|---|---|---|---|
| 1 | 卓球ラウンジNOA／Amigo | | 3 − 0 ○ | 3 − 0 ○ | 2 − 0 | 1位 |
| 2 | 仙台三桜高校 | 0 − 3 × | | 0 − 3 × | 0 − 2 | 3位 |
| 3 | 仙台工業高校 B | 0 − 3 × | 3 − 0 ○ | | 1 − 1 | 2位 |

| | 16ブロック | 1 | 2 | 3 | 勝敗 | 順位 |
|---|---|---|---|---|---|---|
| 1 | team黒川 | | 3 − 2 ○ | 3 − 0 ○ | 2 − 0 | 1位 |
| 2 | グリーンボール B | 2 − 3 × | | 3 − 1 ○ | 1 − 1 | 2位 |
| 3 | 生文大高 B | 0 − 3 × | 1 − 3 × | | 0 − 2 | 3位 |

| | 17ブロック | 1 | 2 | 3 | 勝敗 | 順位 |
|---|---|---|---|---|---|---|
| 1 | 泉卓友会 | | 3 − 2 ○ | 3 − 0 ○ | 2 − 0 | 1位 |
| 2 | 白石工業 A | 2 − 3 × | | 3 − 1 ○ | 1 − 1 | 2位 |
| 3 | 利府クラブ B | 0 − 3 × | 1 − 3 × | | 0 − 2 | 3位 |

| | 18ブロック | 1 | 2 | 3 | 勝敗 | 順位 |
|---|---|---|---|---|---|---|
| 1 | TAIWA | | 0 − 3 × | 1 − 3 × | 0 − 2 | 3位 |
| 2 | グリーングラス B | 3 − 0 ○ | | 3 − 0 ○ | 2 − 0 | 1位 |
| 3 | 仙台城南 C | 3 − 1 ○ | 0 − 3 × | | 1 − 1 | 2位 |

| | 19ブロック | 1 | 2 | 3 | 勝敗 | 順位 |
|---|---|---|---|---|---|---|
| 1 | P.P.フレンズ A | | 3 − 0 ○ | 3 − 1 ○ | 2 − 0 | 1位 |
| 2 | 東北大学 E | 0 − 3 × | | 3 − 1 ○ | 1 − 1 | 2位 |
| 3 | 白石高校 B | 1 − 3 × | 1 − 3 × | | 0 − 2 | 3位 |

| | 20ブロック | 1 | 2 | 3 | 勝敗 | 順位 |
|---|---|---|---|---|---|---|
| 1 | 開智未来高校OB | | 3 − 0 ○ | 3 − 0 ○ | 2 − 0 | 1位 |
| 2 | 亘理商業 | 0 − 3 × | | 3 − 0 ○ | 1 − 1 | 2位 |
| 3 | 亘理高校 | 0 − 3 × | 0 − 3 × | | 0 − 2 | 3位 |

| | 21ブロック | 1 | 2 | 3 | 勝敗 | 順位 |
|---|---|---|---|---|---|---|
| 1 | P.P.フレンズ Z | | 3 − 0 ○ | 3 − 0 ○ | 2 − 0 | 1位 |
| 2 | QUARTET | 0 − 3 × | | 3 − 2 ○ | 1 − 1 | 2位 |
| 3 | 生文大高 C | 0 − 3 × | 2 − 3 × | | 0 − 2 | 3位 |

| | 22ブロック | 1 | 2 | 3 | 勝敗 | 順位 |
|---|---|---|---|---|---|---|
| 1 | 仙台育英 A | | 3 − 0 ○ | 3 − 0 ○ | 2 − 0 | 1位 |
| 2 | 蒼泉クラブ A | 0 − 3 × | | 3 − 0 ○ | 1 − 1 | 2位 |
| 3 | オールウェイズ C | 0 − 3 × | 0 − 3 × | | 0 − 2 | 3位 |

| | 23ブロック | 1 | 2 | 3 | 勝敗 | 順位 |
|---|---|---|---|---|---|---|
| 1 | 東北大学 B | | 3 − 0 ○ | 3 − 0 ○ | 2 − 0 | 1位 |
| 2 | 仙台西高 | 0 − 3 × | | 1 − 3 × | 0 − 2 | 3位 |
| 3 | フェニックス B | 0 − 3 × | 3 − 1 ○ | | 1 − 1 | 2位 |

| | 24ブロック | 1 | 2 | 3 | 勝敗 | 順位 |
|---|---|---|---|---|---|---|
| 1 | イースタンクラブ A | | 3 − 1 ○ | 3 − 0 ○ | 2 − 0 | 1位 |
| 2 | P.P.フレンズ D | 1 − 3 × | | 3 − 0 ○ | 1 − 1 | 2位 |
| 3 | 名取スポーツクラブ B | 0 − 3 × | 0 − 3 × | | 0 − 2 | 3位 |

| | 25ブロック | 1 | 2 | 3 | 勝敗 | 順位 |
|---|---|---|---|---|---|---|
| 1 | 壮卓会 | | 3 − 0 ○ | 3 − 0 ○ | 2 − 0 | 1位 |
| 2 | 宮城農業高校 A | 0 − 3 × | | 3 − 0 ○ | 1 − 1 | 2位 |
| 3 | 仙台向山高校 B | 0 − 3 × | 0 − 3 × | | 0 − 2 | 3位 |

| | 26ブロック | 1 | 2 | 3 | 勝敗 | 順位 |
|---|---|---|---|---|---|---|
| 1 | モーモー | | 3 − 0 ○ | 3 − 0 ○ | 2 − 0 | 1位 |
| 2 | Policy Board | 0 − 3 × | | 3 − 0 ○ | 1 − 1 | 2位 |
| 3 | 仙台工業高校 C | 0 − 3 × | 0 − 3 × | | 0 − 2 | 3位 |

# 一般男子団体戦　1部（1位）トーナメント

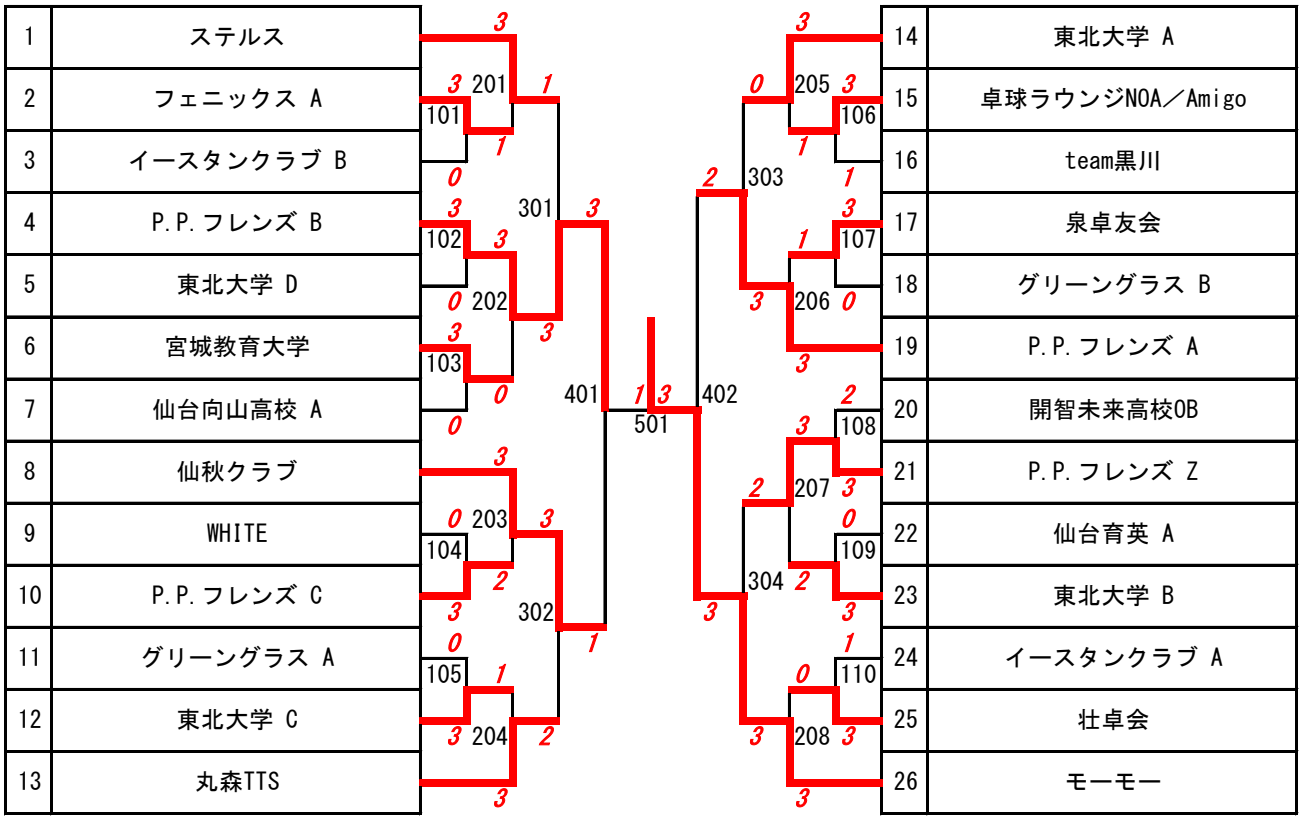


# 一般男子団体戦　2部(2位）トーナメント

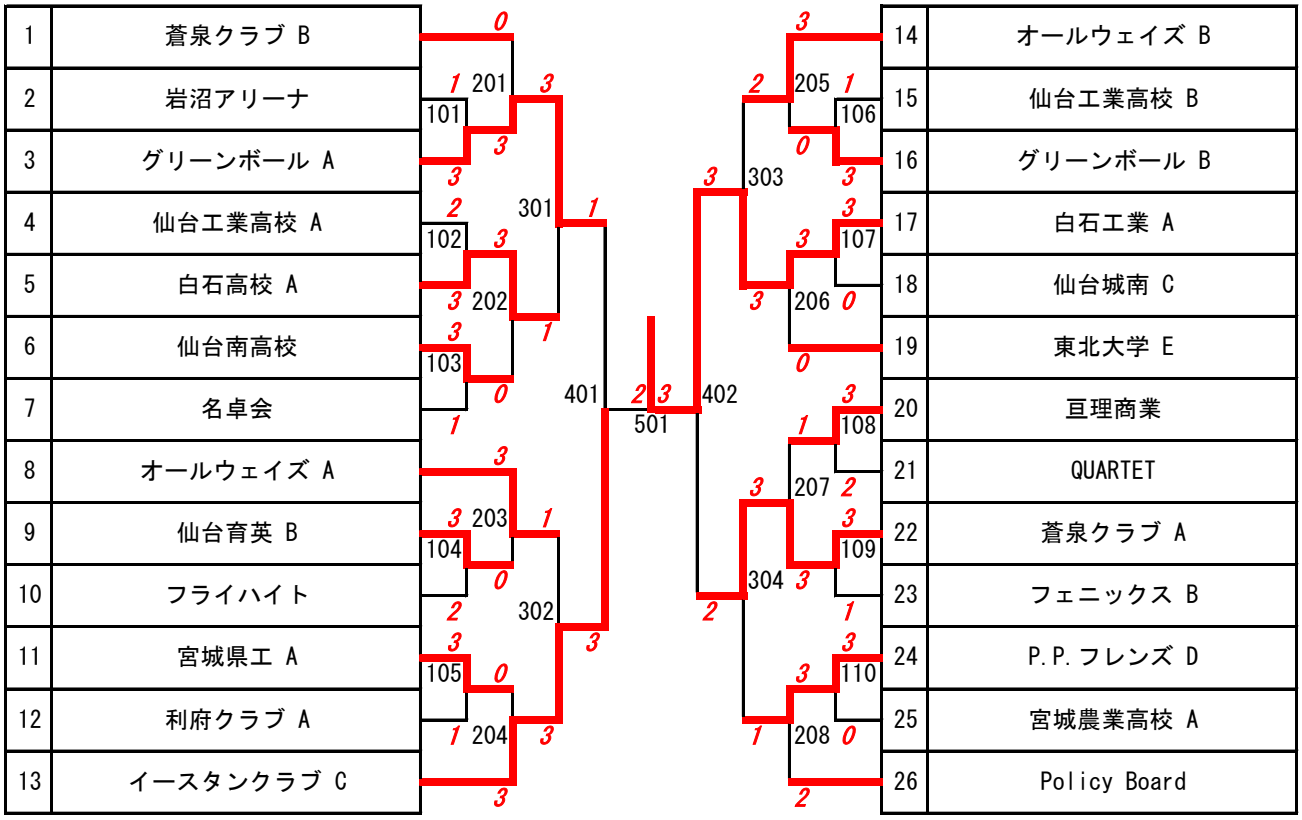

# 一般男子団体戦　3部（3位）トーナメント

| | | | |
|---|---|---|---|
| 1 | 生文大高 A | 14 | 宮城県工 B |
| 2 | 仙南農商 | 15 | 仙台三桜高校 |
| 3 | 仙台育英 C | 16 | 生文大高 B |
| 4 | 名取スポーツクラブ A | 17 | 利府クラブ B |
| 5 | 宮城県障害者卓球協会 | 18 | TAIWA |
| 6 | 仙台城南 A | 19 | 白石高校 B |
| 7 | 東北学院大学二部 | 20 | 亘理高校 |
| 8 | 宮城農業高校 B | 21 | 生文大高 C |
| 9 | 仙台城南 B | 22 | オールウェイズ C |
| 10 | 白石工業 B | 23 | 仙台西高 |
| 11 | 仙台二華 | 24 | 名取スポーツクラブ B |
| 12 | 那智が丘TTL | 25 | 仙台向山高校 B |
| 13 | 角田クラブ | 26 | 仙台工業高校 C |

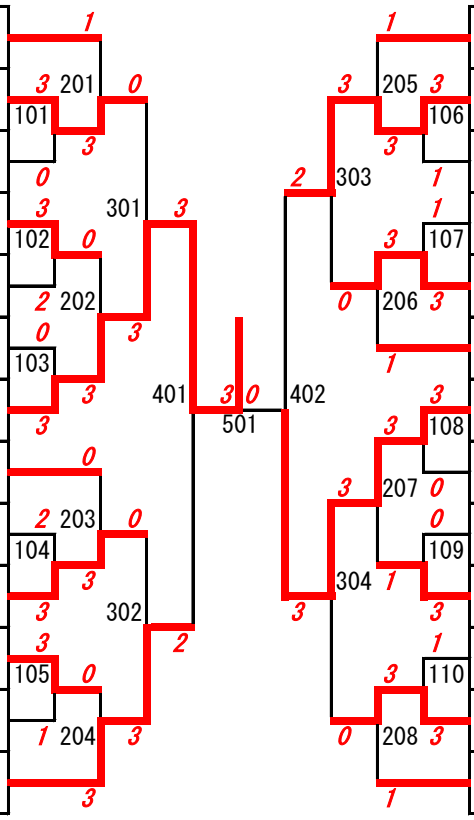

# 一般女子団体戦　予選リーグ

| | 1ブロック | 1 | 2 | 3 | 勝敗 | 順位 |
|---|---|---|---|---|---|---|
| 1 | ベアーズ | | 3 － 0 ○ | 3 － 0 ○ | 2 － 0 | 1位 |
| 2 | グリーンボール | 0 － 3 × | | 2 － 3 × | 0 － 2 | 3位 |
| 3 | 那智が丘TTL | 0 － 3 × | 3 － 2 ○ | | 1 － 1 | 2位 |

| | 2ブロック | 1 | 2 | 3 | 勝敗 | 順位 |
|---|---|---|---|---|---|---|
| 1 | マンデーズ A | | 3 － 0 ○ | 3 － 0 ○ | 2 － 0 | 1位 |
| 2 | 大河原商業高校 A | 0 － 3 × | | 3 － 0 ○ | 1 － 1 | 2位 |
| 3 | 仙台向山高校 | 0 － 3 × | 0 － 3 × | | 0 － 2 | 3位 |

| | 3ブロック | 1 | 2 | 3 | 勝敗 | 順位 |
|---|---|---|---|---|---|---|
| 1 | 利府クラブ | | 3 － 1 ○ | 3 － 0 ○ | 2 － 0 | 1位 |
| 2 | 陽だまり | 1 － 3 × | | 3 － 2 ○ | 1 － 1 | 2位 |
| 3 | 宮城農業高校 B | 0 － 3 × | 2 － 3 × | | 0 － 2 | 3位 |

| | 4ブロック | 1 | 2 | 3 | 勝敗 | 順位 |
|---|---|---|---|---|---|---|
| 1 | 柴田クラブ | | 2 － 3 × | 0 － 3 × | 0 － 2 | 3位 |
| 2 | 仙台二華 A | 3 － 2 ○ | | 3 － 1 ○ | 2 － 0 | 1位 |
| 3 | 仙台西高 | 3 － 0 ○ | 1 － 3 × | | 1 － 1 | 2位 |

| | 5ブロック | 1 | 2 | 3 | 勝敗 | 順位 |
|---|---|---|---|---|---|---|
| 1 | 東北大学 | | 3 － 1 ○ | 3 － 0 ○ | 2 － 0 | 1位 |
| 2 | 名取北・白石工 高校 | 1 － 3 × | | 3 － 1 ○ | 1 － 1 | 2位 |
| 3 | 仙台三桜 B | 0 － 3 × | 1 － 3 × | | 0 － 2 | 3位 |

| | 6ブロック | 1 | 2 | 3 | 勝敗 | 順位 |
|---|---|---|---|---|---|---|
| 1 | オリーブ | | 3 － 0 ○ | 3 － 0 ○ | 2 － 0 | 1位 |
| 2 | 宮城農業高校 A | 0 － 3 × | | 0 － 3 × | 0 － 2 | 3位 |
| 3 | マンデーズ C | 0 － 3 × | 3 － 0 ○ | | 1 － 1 | 2位 |

| | 7ブロック | 1 | 2 | 3 | 勝敗 | 順位 |
|---|---|---|---|---|---|---|
| 1 | フェニックス | | 3 － 0 ○ | 3 － 0 ○ | 2 － 0 | 1位 |
| 2 | 仙台三桜 A | 0 － 3 × | | 3 － 0 ○ | 1 － 1 | 2位 |
| 3 | 亘理高校 | 0 － 3 × | 0 － 3 × | | 0 － 2 | 3位 |

| | 8ブロック | 1 | 2 | 3 | 勝敗 | 順位 |
|---|---|---|---|---|---|---|
| 1 | QUARTET | | 0 － 3 × | 0 － 3 × | 0 － 2 | 3位 |
| 2 | マンデーズ B | 3 － 0 ○ | | 3 － 1 ○ | 2 － 0 | 1位 |
| 3 | 仙台南高校 | 3 － 0 ○ | 1 － 3 × | | 1 － 1 | 2位 |

| | 9ブロック | 1 | 2 | 3 | 勝敗 | 順位 |
|---|---|---|---|---|---|---|
| 1 | WHITE | | 3 － 1 ○ | 3 － 0 ○ | 2 － 0 | 1位 |
| 2 | 仙台育英 | 1 － 3 × | | 3 － 2 ○ | 1 － 1 | 2位 |
| 3 | 仙台二華 B | 0 － 3 × | 2 － 3 × | | 0 － 2 | 3位 |

| | 10ブロック | 1 | 2 | 3 | | 勝敗 | 順位 |
|---|---|---|---|---|---|---|---|
| 1 | P.P.フレンズ | | 3 － 1 ○ | 3 － 0 ○ | | 2 － 0 | 1位 |
| 2 | サンフラワーズ | 1 － 3 × | | 3 － 0 ○ | | 1 － 1 | 2位 |
| 3 | 大河原商業高校 B | 0 － 3 × | 0 － 3 × | | | 0 － 2 | 3位 |

## 一般女子団体戦　1部（1位）トーナメント

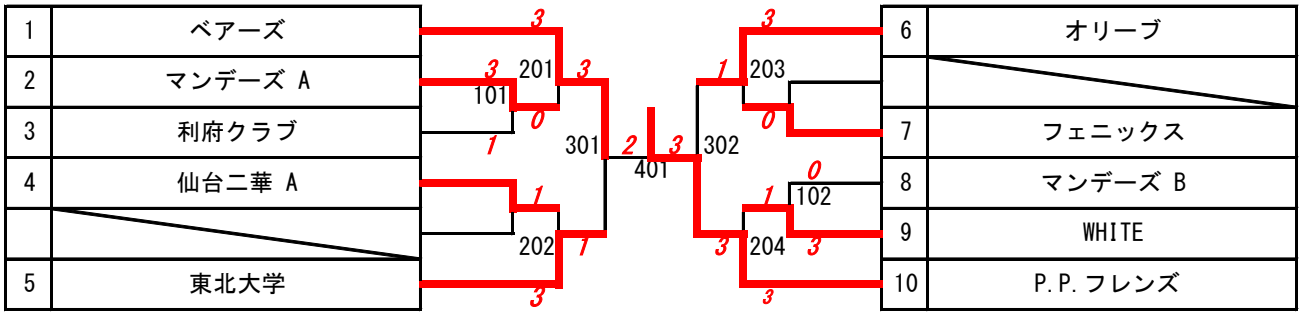


## 一般女子団体戦　2部(2位）トーナメント

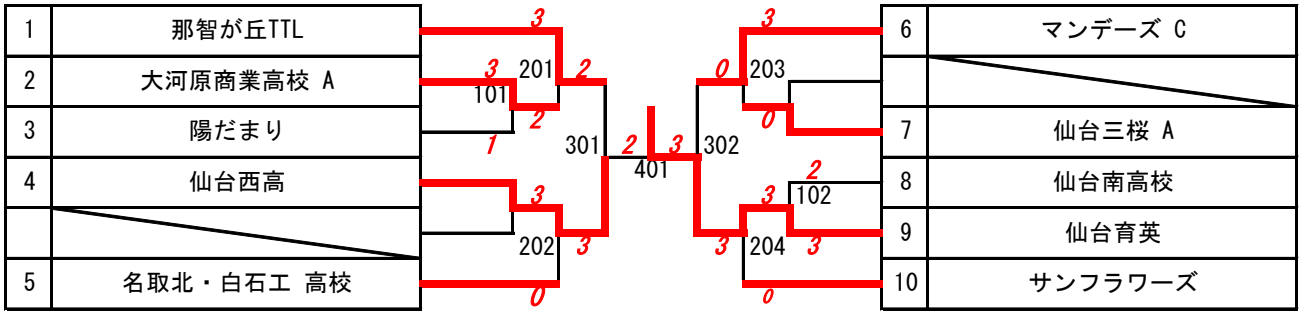

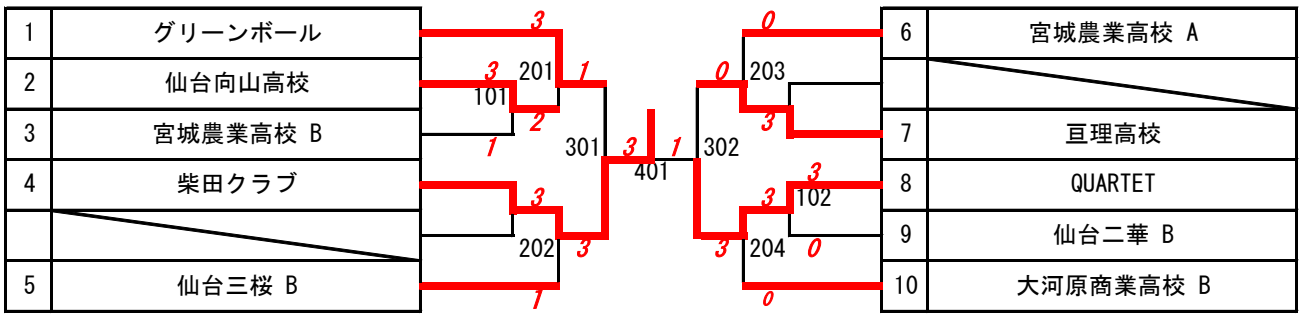
## 一般女子団体戦　3部(3位）トーナメント